KND

ユーテックナノ®

超極細ナイロンナノファイバー仕様　デプスプリーツタイプ
分級・ゲル・高粘度対応

CMP等砥粒の分級、ゲル状異物のろ過、高粘度流体のろ過

■特徴

- ナノオーダーのナイロン不織布を使用し、サブミクロン領域においても高ろ過精度を発揮します。
- デプスとプリーツの長所を融合、多層の粗密構造ろ材をプリーツ化し低圧損と高寿命を実現します。
- とくにCMP等砥粒の分級、ゲル状異物のろ過、高粘度流体のろ過に特性を発揮します。
- シール材に発泡PPを使用しており、アルカリ等多くの有機溶剤に使用できます。
- 製品は厳しい品質管理の下、全数完全性試験を行っています。

■材質

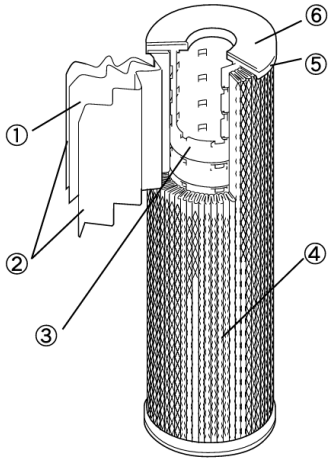

構成部材	材質
①フィルターメディア	ナイロン（PA6）
②メディアサポート	ポリプロピレン（PP）
③センターコア	ポリプロピレン（PP）
④アウターガード	ポリプロピレン（PP）
⑤エンドキャップ	ポリプロピレン（PP）
⑥シール	ポリプロピレン（PP）

■仕様

K7ND　シリーズ			008	010	020
絶対ろ過精度		[μm]	0.8	1.0	2
寸法	全長		10inch（253mm）	20inch（505mm）	30inch（755mm）
	外径	[mm]	70		
	内径	[mm]	27		
	ろ過面積	[cm²]	2000	2100	2500
耐熱		[℃]	80		
耐圧（常温）		[MPa]	0.49		

※「ろ過面積」は10inchあたりの数値です。　※「耐熱」は水（温水）を通す際の最高使用温度です。

■型式

K	7	N	D	□	□	□	□	F	P	□
1	2	3	4	5	6	7	8	9	10	11
	外径	シリーズ		ろ過精度(abs.μm)			長さ表示(inch)	シール形状	シール材質	出荷洗浄

外径	
7	70φ

008	abs0.8
010	abs1.0
020	abs2.0

0	5 inch
1	10 inch
2	20 inch
3	30 inch

F	ﾌﾗｯﾄDOE

P	発泡PP

0	なし
K	あり

■圧力損失

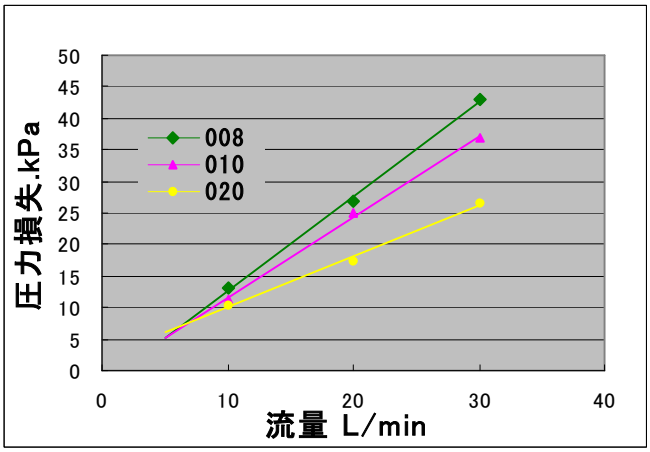

全長:10インチ
液体:水

■捕集効率

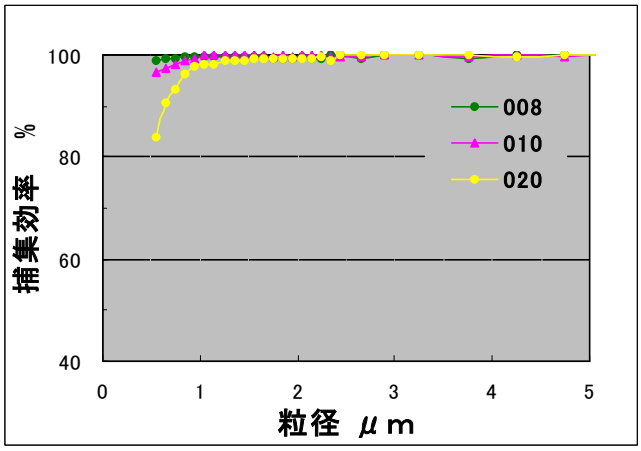

粒子:JIS標準粒子
液体:水

■シール形状

F(P)タイプ

DOE（発泡ＰＰ）

Fタイプ

ﾌﾗｯﾄDOE

Tタイプ

226ﾌｨﾝ付

Pタイプ

226ﾌｨﾝ無

Wタイプ

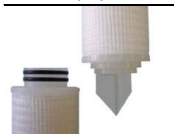

222ﾌｨﾝ付

Mタイプ

222ﾌｨﾝ無

・本カタログのデータは特定条件下で得られた代表値であり、保証値ではありません。
・本製品をご使用になる際に、使用目的に対して適性かつ安全であることを確認下さい。
・本カタログ中の仕様は予告なしに変更する場合があります。

AsahiKASEI

旭化成せんい株式会社
不織布事業部　応用製品営業部
東京都千代田区神田神保町1-105
神保町三井ビルディング 〒101-8101
TEL:03-3296-3804　FAX:03-3296-3882